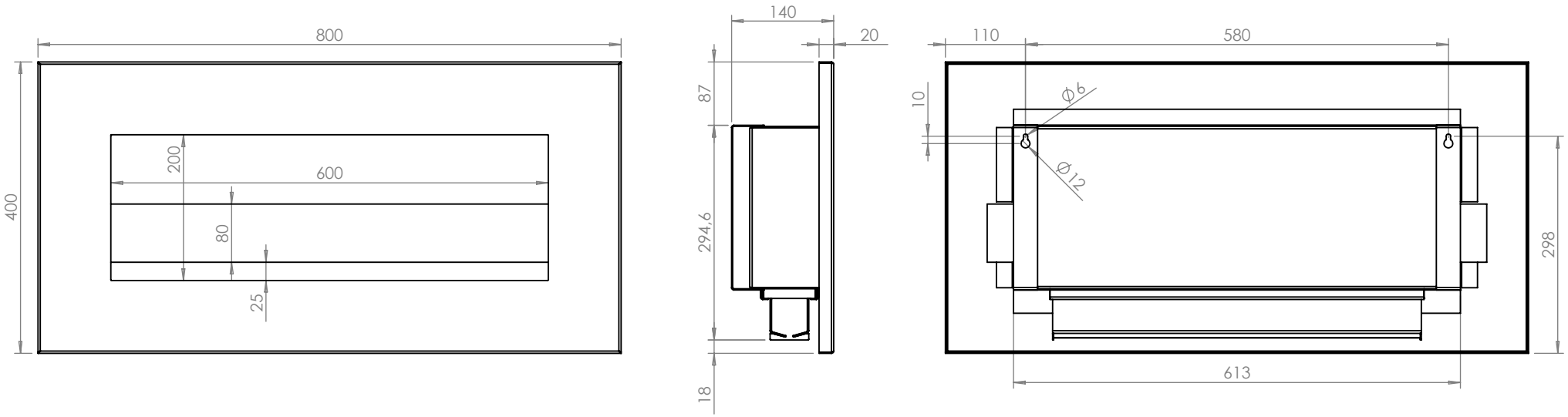
800
400
200
600
80
25
140
20
87
294,6
18
110
580
10
Ø6
Ø12
298
613